ARTES
VALVE & SERVICE

Регулировочный шаровой кран типа G

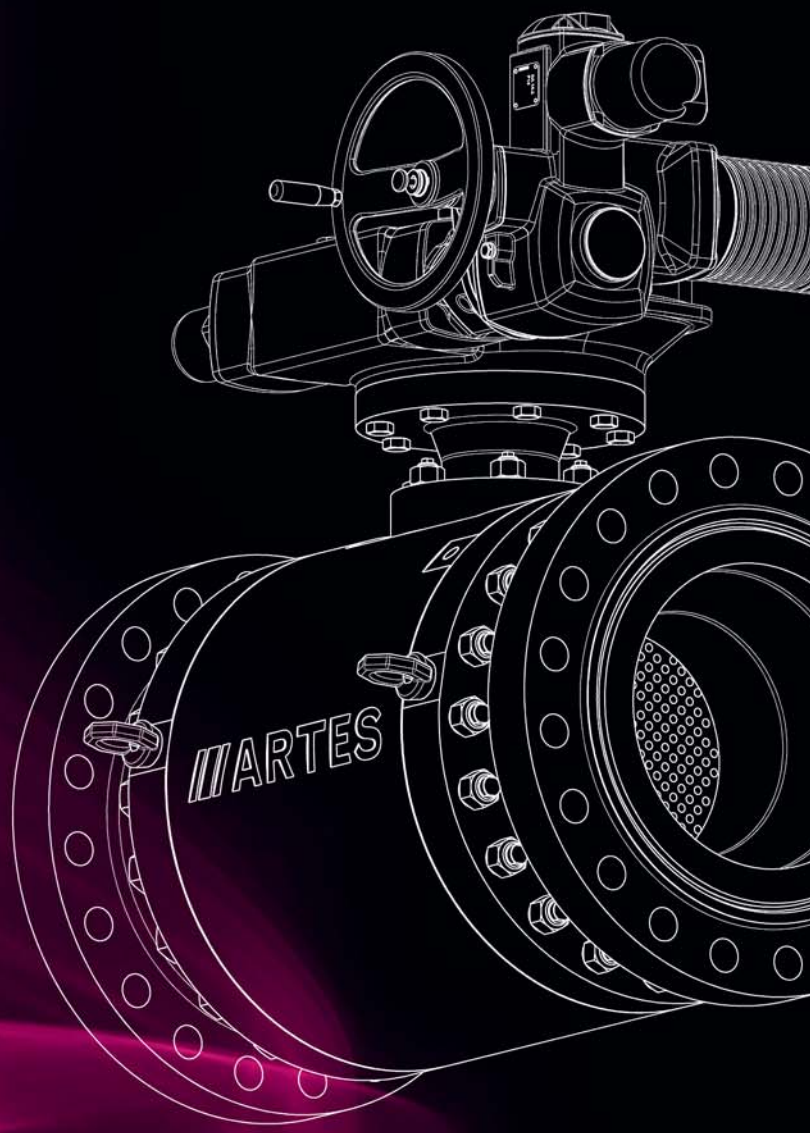

Архангельск (8182)63-90-72
Астана (7172)727-132
Астрахань (8512)99-46-04
Барнаул (3852)73-04-60
Белгород (4722)40-23-64
Брянск (4832)59-03-52
Владивосток (423)249-28-31
Волгоград (844)278-03-48
Вологда (8172)26-41-59
Воронеж (473)204-51-73
Екатеринбург (343)384-55-89
Иваново (4932)77-34-06
Ижевск (3412)26-03-58
Иркутск (395)279-98-46
Казань (843)206-01-48
Калининград (4012)72-03-81
Калуга (4842)92-23-67
Кемерово (3842)65-04-62
Киров (8332)68-02-04
Краснодар (861)203-40-90
Красноярск (391)204-63-61
Курск (4712)77-13-04
Липецк (4742)52-20-81
Магнитогорск (3519)55-03-13
Москва (495)268-04-70
Мурманск (8152)59-64-93
Набережные Челны (8552)20-53-41
Нижний Новгород (831)429-08-12
Новокузнецк (3843)20-46-81
Новосибирск (383)227-86-73
Омск (3812)21-46-40
Орел (4862)44-53-42
Оренбург (3532)37-68-04
Пенза (8412)22-31-16
Пермь (342)205-81-47
Ростов-на-Дону (863)308-18-15
Рязань (4912)46-61-64
Самара (846)206-03-16
Санкт-Петербург (812)309-46-40
Саратов (845)249-38-78
Севастополь (8692)22-31-93
Симферополь (3652)67-13-56
Смоленск (4812)29-41-54
Сочи (862)225-72-31
Ставрополь (8652)20-65-13
Сургут (3462)77-98-35
Тверь (4822)63-31-35
Томск (3822)98-41-53
Тула (4872)74-02-29
Тюмень (3452)66-21-18
Ульяновск (8422)24-23-59
Уфа (347)229-48-12
Хабаровск (4212)92-98-04
Челябинск (351)202-03-61
Череповец (8202)49-02-64
Ярославль (4852)69-52-93

Киргизия (996)312-96-26-47
Казахстан (772)734-952-31
Таджикистан (992)427-82-92-69

http://artes.nt-rt.ru || aet@nt-rt.ru

ARTES
VALVE & SERVICE

Использование и преимущества

Регулировочный шаровой кран типа G представляет собой регулирующую арматуру, специально разработанную для контроля давления и расхода. Конструктивное исполнение крана позволяет наряду с регулировкой обеспечивать надежное перекрытие подачи рабочего тела. Данная арматура рассчитана, в первую очередь, для применения на установках газовой и нефтехимической промышленности, а также для каверн-нефтехранилищ и предприятий по добыче каменной соли методом растворения. Использование для транспортировки твердых веществ, например золы - еще одна область применения регулирующей арматуры.

Типовые объекты использования:

- Компрессорные станции для регулирования давления и расхода
- Передаточные станции к промышленным предприятиям-потребителям
- Управление работой горелок в промышленных установках
- Хранилища (типа каверн/пористых коллекторов): Выщелачивание каверн, закачка, откачка из хранилищ, разгрузка каверн

Конструкция регулировочного шарового крана ARTES и принцип вращательного движения предлагают потребителю ряд решающих преимуществ:

- Чисто металлическое уплотнение шарика и посадочного кольца обеспечивают полное уплотнение на проходе шара.
- Арматура остается снаружи сухой.
- Прямолинейное обтекание арматуры удерживает падение давления на уровне 0,2 бар при неизменно высоком качестве регулирования.
- Быстрая доработка арматуры при изменении эксплуатационных требований достигается заменой регулирующих дисков.
- Давление можно сбрасывать по нескольким ступеням.
- Арматура имеет напыление из карбида вольфрама (WCB) и весьма износостойкая.
- Простой монтаж/демонтаж также для вварного исполнения.

Газохранилища эцел, IVG, Германия

Функция

Функции регулирования

Регулировочный шаровой кран ARTES типа G имеет две функции: герметизации и уплотнения. Обе эти функции разделены. Функция регулирования шарового крана ARTES типа G в принципе не отличается от принципа регулировки у традиционной регулирующей арматуры. При повороте шарика на 90° отпирается некоторая часть регулировочного контура, имеющегося в регулировочном диске. Процесс соответствует открытию регулируемого сечения в перфорированном конусе подъемного клапана. Тип регулировочного контура в регулировочном диске определяет регулировочную характеристику арматуры. Регулировочные диски позволяют воспроизводить любые регулировочные характеристики вплоть до соотношения 1:200.

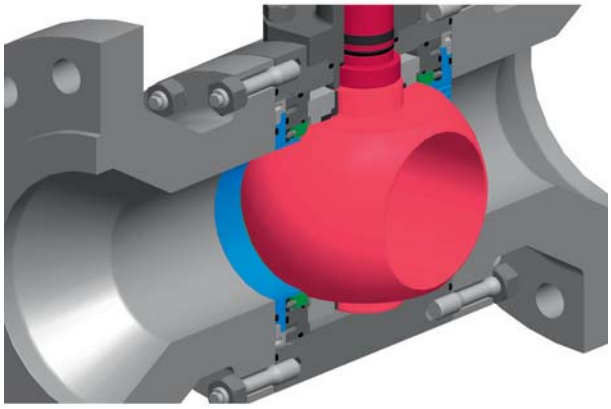

По сравнению с обычными регулирующими клапанами с возвратно-поступательным движением протекание рабочего тела в шаровом кране происходит прямолинейно. Это позволяет постоянно удерживать падение давления на уровне 0,2 бар при неизменном качестве регулирования. При очень высоких перепадах давления между входом и выходом арматуры предусмотрены 2 регулируемых каскада для сбрасывания давления. С их помощью обеспечивается докритический сброс давления. Более продвинутые требования к многоступенчатому сбросу давления реализуются благодаря дополнительным жестким перфорированным дискам. Регулировочный шаровой кран типа G может обтекаться в обе стороны, так что может применяться как арматура для запитывания или отбора в хранилищах природного газа или как регулирующая арматура между различными газовыми сетями.

Функции уплотнения

Функция герметизации реализуется шариком и посадочным кольцом. Оба они пришлифованы один к другому и таким чисто металлическим уплотнением обеспечивают газонепроницаемое запирание трубопровода. Шарик и посадочное кольцо имеют напыление из карбида вольфрама (WCB).

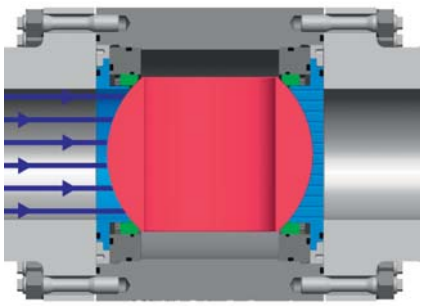

1. Регулировочный шаровой кран закрыт

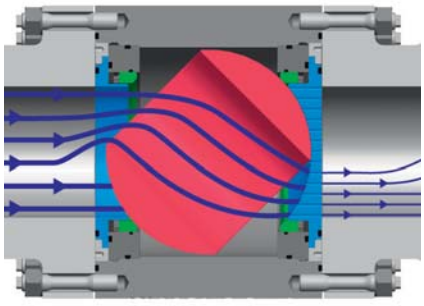

2. Регулировочный шаровой кран открыт на 45°

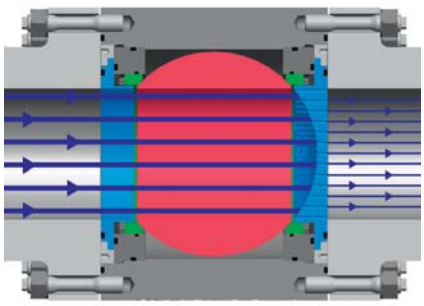

3. Регулировочный шаровой кран полностью открыт

ARTES
VALVE & SERVICE

Конструкция

Конструкция регулировочного шарового крана типа G позволяет посредством замены регулировочного диска простую подстройку КПС (коэффициента пропускной способности) и регулировочной характеристики при изменениях производственных параметров. Данная процедура может быть выполнена по месту установки. Регулировочный шаровой кран ARTES типа G имеется в исполнении из 2 и из 3 компонентов. Достоинство исполнения из 2 компонентов - меньшие габаритные размеры.

Защищенный валик контроллера

Переходник к приводу согл. DIN/ISO 5211

Регулировочный шаровой кран типа G из 3 частей

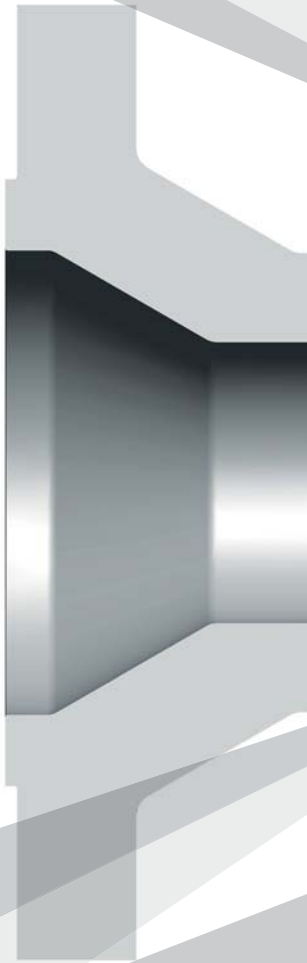

Регулировочный шаровой кран типа G из 2 частей

Высокоизносостойкое посадочное кольцо седла с напылением из карбида вольфрама

Проходит проверку на запорно-спускные операции

Конструкция

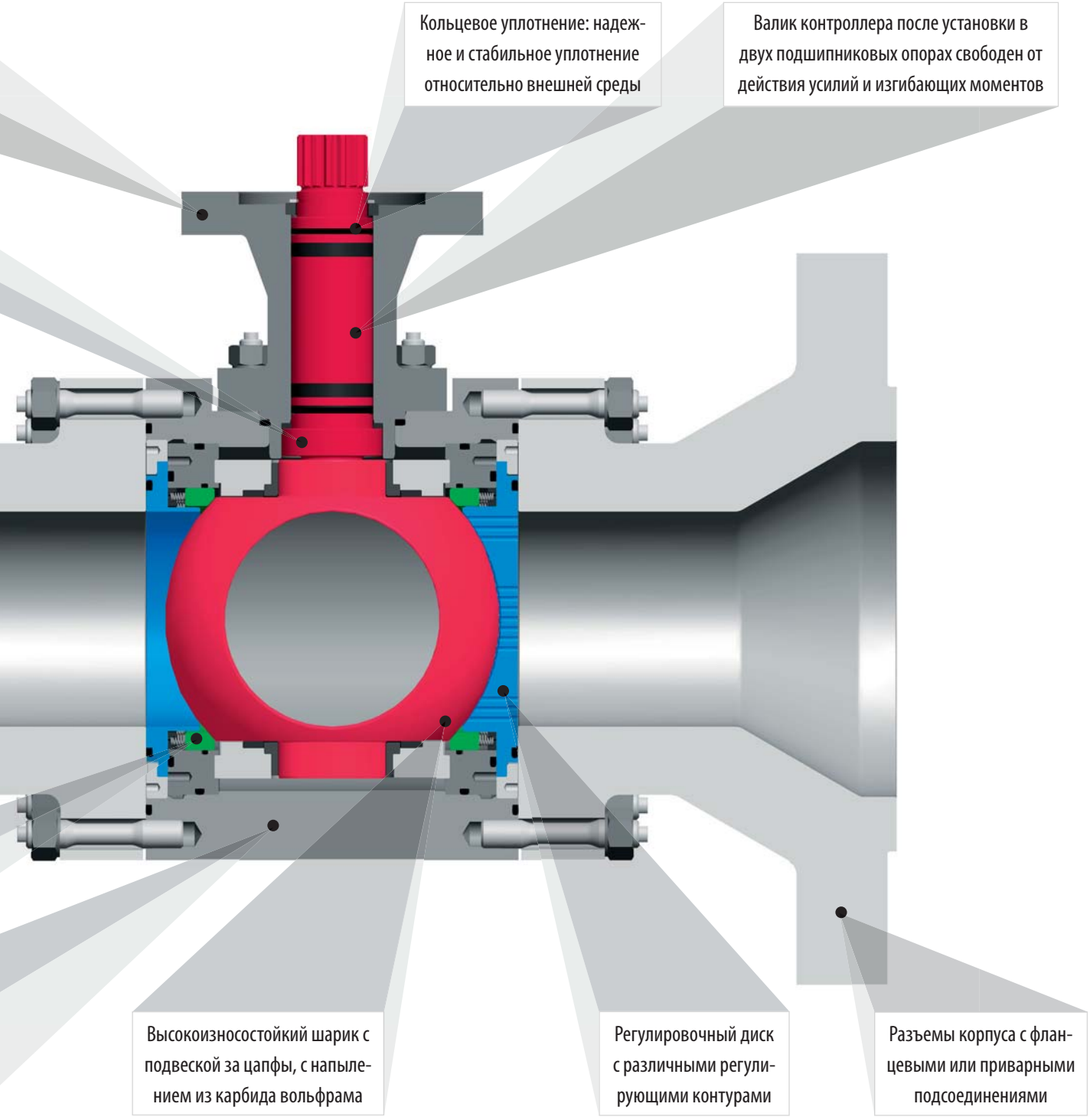

ARTES
VALVE & SERVICE

Варианты / применение

Представленные здесь арматуры - это примеры разнообразных возможностей применения регулировочного шарового крана ARTES типа G.

Тип 25 с поворотом от электропривода
подсоединения: 1“ 900lbs
применение: сушка природного газа
рабочие тела: гликоль

Тип 500 с поворотом от электропривода
подсоединения: 24“ 300lbs
применение: транспортировка природного газа
рабочее тело: природный газ

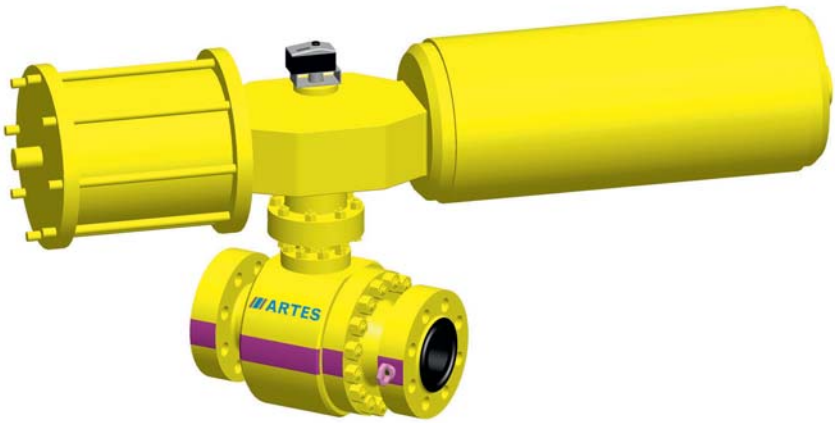

Тип 150 с поворотом от пневмопривода
подсоединения: 6“ 2500lbs
применение: хранилища природного газа
рабочее тело: высокосернистый газ

Тип 150 с поворотом от электропривода
подсоединения: 10“ 600lbs
применение: создание каверн выщелачиванием
рабочее тело: рассолы

Факты

Номинальные диаметры:	DN25 ... DN800 либо 1“... 32“
Номинальные ступени давления:	PN16 ... PN420 либо ANSI-class 300 . . . 2500
Температуры:	– 80 ... 200 °C
Материалы корпуса:	1.0460, 1.0566, 1.4541, 1.4571, 1.4462 либо эквивалентные в международной практике материалы
Материал уплотнения:	Viton®, FKM, FFKM, PTFE, EPDM, Chemraz® и др.
Подсоединение к трубопроводам:	фланцевый (EN1092-1, ASME B16.5 и др.) сварной конец
Коэффициент регулирования:	1:50 ... 200
Специсполнения:	запорно-спускные, огнепрочные
Рабочие тела (примеры):	природный газ (нейтральный, сернистый), нефть, рассолы, вода, гликоль, синтез-газ

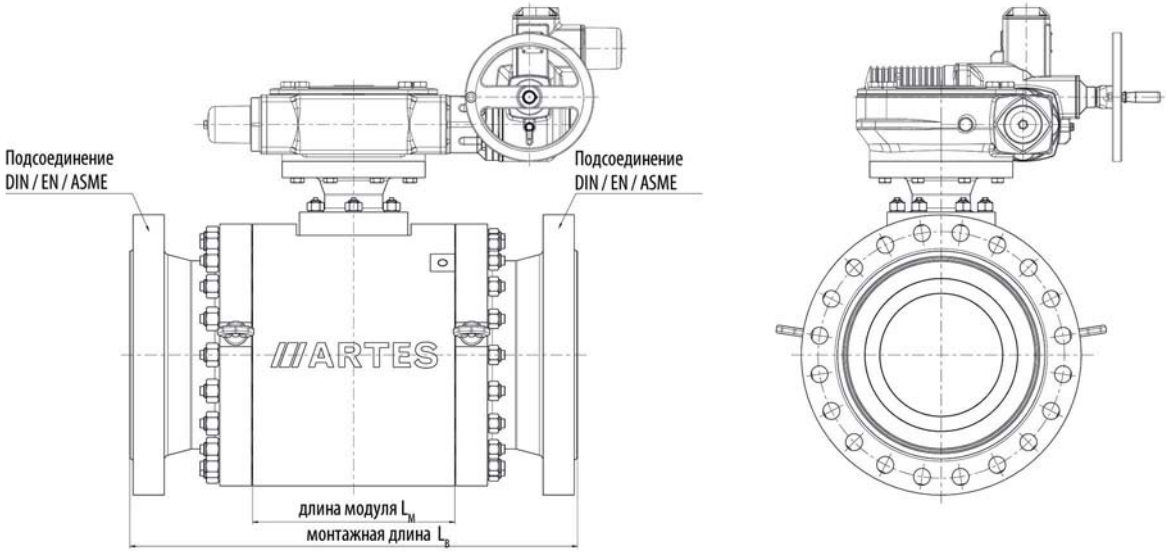

Архангельск (8182)63-90-72
Астана (7172)727-132
Астрахань (8512)99-46-04
Барнаул (3852)73-04-60
Белгород (4722)40-23-64
Брянск (4832)59-03-52
Владивосток (423)249-28-31
Волгоград (844)278-03-48
Вологда (8172)26-41-59
Воронеж (473)204-51-73
Екатеринбург (343)384-55-89
Иваново (4932)77-34-06
Ижевск (3412)26-03-58
Иркутск (395)279-98-46
Казань (843)206-01-48
Калининград (4012)72-03-81
Калуга (4842)92-23-67
Кемерово (3842)65-04-62
Киров (8332)68-02-04
Краснодар (861)203-40-90
Красноярск (391)204-63-61
Курск (4712)77-13-04
Липецк (4742)52-20-81
Магнитогорск (3519)55-03-13
Москва (495)268-04-70
Мурманск (8152)59-64-93
Набережные Челны (8552)20-53-41
Нижний Новгород (831)429-08-12
Новокузнецк (3843)20-46-81
Новосибирск (383)227-86-73
Омск (3812)21-46-40
Орел (4862)44-53-42
Оренбург (3532)37-68-04
Пенза (8412)22-31-16
Пермь (342)205-81-47
Ростов-на-Дону (863)308-18-15
Рязань (4912)46-61-64
Самара (846)206-03-16
Санкт-Петербург (812)309-46-40
Саратов (845)249-38-78
Севастополь (8692)22-31-93
Симферополь (3652)67-13-56
Смоленск (4812)29-41-54
Сочи (862)225-72-31
Ставрополь (8652)20-65-13
Сургут (3462)77-98-35
Тверь (4822)63-31-35
Томск (3822)98-41-53
Тула (4872)74-02-29
Тюмень (3452)66-21-18
Ульяновск (8422)24-23-59
Уфа (347)229-48-12
Хабаровск (4212)92-98-04
Челябинск (351)202-03-61
Череповец (8202)49-02-64
Ярославль (4852)69-52-93

Киргизия (996)312-96-26-47
Казахстан (772)734-952-31
Таджикистан (992)427-82-92-69

http://artes.nt-rt.ru || aet@nt-rt.ru